Misselsystem-Abwasser® **MSA® 9-KL**

Körper- und Luftschalldämmung von Kunststoffabwasserleitungen und Lüftungskanälen. Für Anwendungen mit hoher Luftschallabstrahlung. **Erhöhter Schallschutz: VDI 4100 sicher erfüllt.** Akustische Anforderungen nach DIN 4109 Teil 5 (regelt nur fremden Bereich!) werden übertroffen.

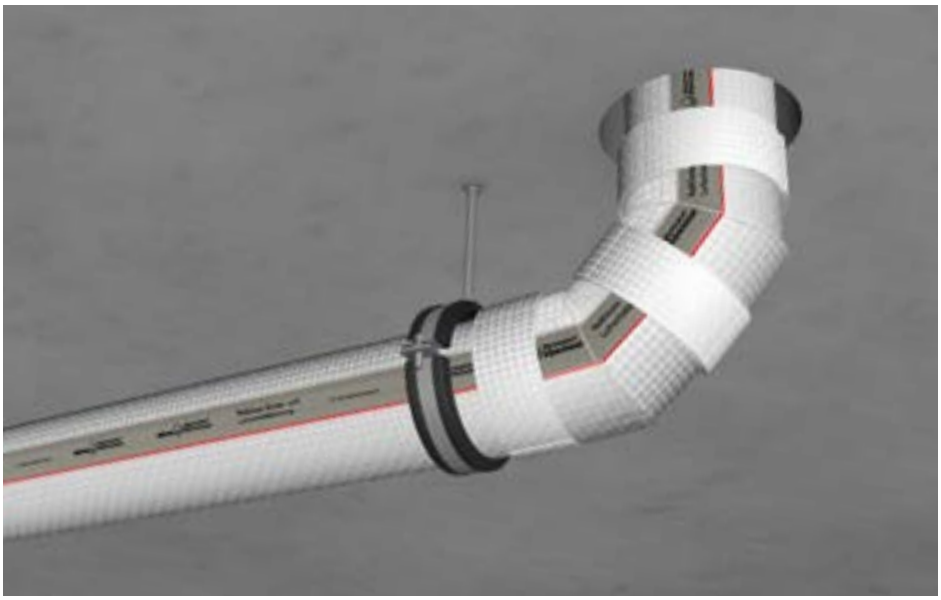

ZUBEHÖR

SELBSTKLEBENDES UNIVERSAL-VERSCHLUSSBAND (S. 198)

Schallwerte und Nachweise	
Schalldruckpegel[1)]	≈ 22 dB(A) (im fremden Bereich)
Luftschallreduzierung[1)]	Einfügungsdämmung ΔL_{AF} bis zu 10 dB
Schallschutzlevel	erreichbares max. Schallschutzlevel im fremden Bereich: DEGA B VDI 4100 SSt III erreichbares max. Schallschutzlevel im eigenen Bereich: DEGA EW 1 VDI 4100 EB I
Prüfbericht	P-BA 103/1995 beim Fraunhofer-Institut für Bauphysik
Anwendung	
Körper-/Luftschalldämmung von	Kunststoffabwasserleitungen Lüftungskanälen mit hoher Luftschallabstrahlung
Einsatz	für frei oder in der Vorwandkonstruktion verlegte Abwasserrohrleitungen
Material	
PE-Materialverbund	geschlossenzelliger PE-Schaum mit Wellenprofil, fest vernadelte Faser-Polsterlage, Verstärkung mit reißfester Gittergewebefolie, eingebettete Metallschicht zur wirksamen Luftschallreduzierung, Gittergewebe an den Kreuzungspunkten verknotet
Ausführung	offener Schlauch mit integriertem Schnellverschluss, Plattenware Formteile für Bögen, Abzweige etc. mit integriertem Schnellverschluss
Technische Daten	
Abmessung Schlauch	1 m lang, 9 mm dick
Abmessung Plattenware	1 m x 1 m, 9 mm dick
Brandverhalten	B2 nach DIN 4102, E_L nach DIN EN 13501
Temperaturbereich	T_{max} + 90 °C, T_{min} – 20 °C
Infos zum Artikel	
Lieferumfang Schlauch/Plattenware	2 m offener MSA 9-KL Schlauch mit integriertem Schnellverschluss bzw. 1 m² Plattenware, Montageanleitung
Lieferumfang Formteile	5 Stück MSA 9-KL Formteile für Abzweige, Bögen etc.
Zubehör (ab Seite 192)	Selbstklebendes Universal-Verschlussband (Seite 198)

[1)] abhängig von Rohrmaterial und Volumenstrom

Misselsystem-Abwasser® **MSA® 9-KL**

RABATTGRUPPE L

Artikel-Nr.	Artikel-Name	d_i Dämmung	Kunststoffrohr	Inhalt pro VE	Preis pro m
		mm	DN	m	Euro
Schlauch, offen, mit integriertem Schnellverschluss					
181-5040	MSA 9-KL DN 40/R	55	40	2	138,45
181-5050	MSA 9-KL DN 50/R	63	50/56	2	143,25
181-5070	MSA 9-KL DN 70/R	90	70	2	151,75
181-5080	MSA 9-KL DN 90/R	113	90	2	167,10
181-5100	MSA 9-KL DN 100/R	127	100	2	183,55
181-5125	MSA 9-KL DN 125/R	143	125	2	197,20
181-5150	MSA 9-KL DN 150/R	172	150	2	228,60
181-5200	MSA 9-KL DN 200/R	237	200	2	255,35

Weitere Abmessungen auf Anfrage.

Misselsystem-Abwasser® **MSA® 9-KL Platte**

RABATTGRUPPE L

Artikel-Nr.	Artikel-Name	Inhalt pro VE	Preis pro m²
		m²	Euro
Plattenware			
184-8000	MSA 9-KL Platte	1	318,60

Selbstklebendes Universal-Verschlussband

weiß, reißfest, gepolstert, Dicke ca. 2 mm

RABATTGRUPPE ZDLB

Artikel-Nr.	Artikel-Name	Breite	Länge pro Rolle	Inhalt pro VE	Preis pro Rolle
		mm	m	Rollen	Euro
175-0452	MSA 452/S	45	10	20	34,55
175-0652	MSA 652/S	65	10	12	47,85

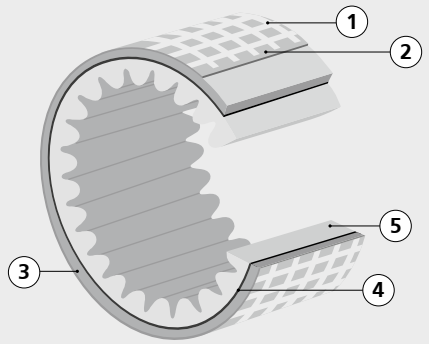

PE-Materialverbund

1. Reißfestes Gittergewebe
2. Folie
3. Polsterlage aus vernadelten Fasern
4. Metallschicht
5. Geschlossenzelliger, vernetzter Polyethylenschaum

Misselsystem-Abwasser® **MSA® 9-KL – Formteile**

RABATTGRUPPE L

Artikel-Nr.	Artikel-Name	Kunststoffrohr	Inhalt pro VE	Preis pro Stück
		DN	Stück	Euro
Abzweig 45°				
182-1045	MSA 9-KL A 50 x 50-45°	50/56	5	90,70
182-1245	MSA 9-KL A 70 x 50-45°	70	5	89,10
182-1445	MSA 9-KL A 70 x 70-45°	70	5	98,85
182-1345	MSA 9-KL A 90 x 50-45°	90	5	106,50
182-1645	MSA 9-KL A 90 x 90-45°	90	5	102,00
182-1545	MSA 9-KL A 100 x 50-45°	100	5	108,75
182-1745	MSA 9-KL A 100 x 70-45°	100	5	109,30
182-2045	MSA 9-KL A 100 x 100-45°	100	5	118,50
182-2545	MSA 9-KL A 125 x 100-45°	125	5	119,70
182-2645	MSA 9-KL A 125 x 125-45°	125	5	124,55
182-3045	MSA 9-KL A 150 x 150-45°	150	5	228,35
Abzweig 87°				
182-1087	MSA 9-KL A 50 x 50-87°	50/56	5	84,15
182-1287	MSA 9-KL A 70 x 50-87°	70	5	84,95
182-1487	MSA 9-KL A 70 x 70-87°	70	5	85,75
182-1687	MSA 9-KL A 90 x 90-87°	90	5	87,15
182-1587	MSA 9-KL A 100 x 50-87°	100	5	84,70
182-2087	MSA 9-KL A 100 x 100-87°	100	5	91,10
182-2587	MSA 9-KL A 125 x 100-87°	125	5	107,15
182-2687	MSA 9-KL A 125 x 125-87°	125	5	111,90
182-3087	MSA 9-KL A 150 x 150-87°	150	5	231,30
Eckabzweig				
187-1087	MSA 9-KL E 100 x 100 x 100-87°	100	5	116,55
Bogen 45°				
183-0445	MSA 9-KL B 40-45°	40	5	61,50
183-0545	MSA 9-KL B 50-45°	50/56	5	61,50
183-0745	MSA 9-KL B 70-45°	70	5	65,35
183-0845	MSA 9-KL B 90-45°	90	5	67,25
183-1045	MSA 9-KL B 100-45°	100	5	69,00
183-2745	MSA 9-KL B 125-45°	125	5	96,65
183-1545	MSA 9-KL B 150-45°	150	5	109,85

Misselsystem-Abwasser® **MSA® 9-KL – Formteile**

RABATTGRUPPE L

Artikel-Nr.	Artikel-Name	Kunststoffrohr	Inhalt pro VE	Preis pro Stück
		DN	Stück	Euro
Bogen 87°				
183-0487	MSA 9-KL B 40-87°	40	5	79,30
183-0587	MSA 9-KL B 50-87°	50/56	5	80,10
183-0787	MSA 9-KL B 70-87°	70	5	80,95
183-0887	MSA 9-KL B 90-87°	90	5	89,90
183-1087	MSA 9-KL B 100-87°	100	5	97,30
183-2787	MSA 9-KL B 125-87°	125	5	112,65
183-1587	MSA 9-KL B 150-87°	150	5	141,70

Weitere Abmessungen und Schallschutz-Dämm-Manschetten für Sonderformteile wie Kugel-Abzweige, Hosen-T-Stücke u.a. für Kunststoff-Abwasserleitungen auf Anfrage.

Hinweise zum Einbau

Ausgangssituation: Ungedämmte Abwasserleitung aus Kunststoff mit Bogen.

MSA 9-KL-Formteil über den Bogen montieren.

Streckendämmung über die Rohrleitung montieren.

Stoßstelle mit Universal-Verschlussband abkleben (siehe Seite 198).

Alle wichtigen Downloads zum Misselsystem-Abwasser® MSA® 9-KL finden Sie online.

Besuchen Sie unsere Webseite und entdecken alle Produktdownloads zum Herunterladen ohne Passwort und ohne Anmeldung.

www.kolektor-insulation.com

Misselsystem-Abwasser® **MSA®-KL**

Körper- und Luftschalldämmung von Gussabwasserleitungen und Lüftungskanälen. Für Anwendungen mit hoher Luftschallabstrahlun**g. Erhöhter Schallschutz: VDI 4100 sicher erfüllt.** Akustische Anforderungen nach DIN 4109 Teil 5 (regelt nur fremden Bereich!) werden übertroffen.

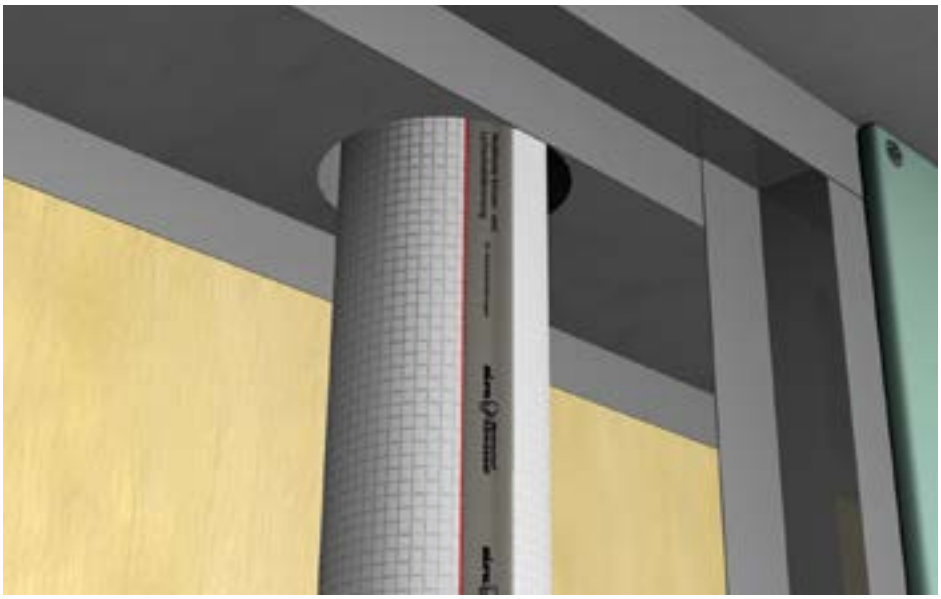

ZUBEHÖR

SELBSTKLEBENDES UNIVERSAL-VERSCHLUSSBAND (S. 198)

Schallwerte und Nachweise	
Schalldruckpegel[1)]	≈ 22 dB(A) (im fremden Bereich)
Luftschallreduzierung[1)]	Einfügungsdämmung ΔL_{AF} bis zu 10 dB
Schallschutzlevel	erreichbares max. Schallschutzlevel im fremden Bereich: DEGA B VDI 4100 SSt III erreichbares max. Schallschutzlevel im eigenen Bereich: DEGA EW 1 VDI 4100 EB I
Prüfbericht	P-BA 103/1995 beim Fraunhofer-Institut für Bauphysik
Anwendung	
Körper-/Luftschalldämmung von	Guss-Abwasserleitungen Lüftungskanälen mit hoher Luftschallabstrahlung
Einsatz	für frei oder in der Vorwandkonstruktion verlegte Abwasserrohrleitungen
Material	
PE-Materialverbund	geschlossenzelliger PE-Schaum mit Wellenprofil, fest vernadelte Faser-Polsterlage, Verstärkung mit reißfester Gittergewebefolie, eingebettete Metallschicht zur wirksamen Luftschallreduzierung, Gittergewebe an den Kreuzungspunkten verknotet
Ausführung	offener Schlauch mit integriertem Schnellverschluss, Plattenware Formteile für Bögen, Abzweige etc. mit integriertem Schnellverschluss
Technische Daten	
Abmessung Schlauch	1 m lang, 9 mm dick
Abmessung Plattenware	1 m x 1 m, 9 mm dick
Brandverhalten	B2 nach DIN 4102, E_L nach DIN EN 13501
Temperaturbereich	T_{max} + 90 °C, T_{min} – 20 °C
Infos zum Artikel	
Lieferumfang Schlauch/Plattenware	2 m offener MSA-KL Schlauch mit integriertem Schnellverschluss bzw. 1 m² Plattenware, Montageanleitung
Lieferumfang Formteile	5 Stück MSA-KL Formteile für Abzweige, Bögen etc.
Zubehör (ab Seite 192)	Selbstklebendes Universal-Verschlussband (Seite 198)

[1)] abhängig von Rohrmaterial und Volumenstrom

Misselsystem-Abwasser® **MSA®-KL**

RABATTGRUPPE L

Artikel-Nr.	Artikel-Name	d_i Dämmung	Gussrohr	Inhalt pro VE	Preis pro m
		mm	DN	m	Euro
Schlauch, offen, mit integriertem Schnellverschluss					
191-5050	MSA-KL DN 50/R	78	50	2	151,45
191-5070	MSA-KL DN 70/R	94	70	2	161,45
191-5080	MSA-KL DN 80/R	102	80	2	172,20
191-5100	MSA-KL DN 100/R	131	100	2	195,70
191-5125	MSA-KL DN 125/R	153	125	2	210,55
191-5150	MSA-KL DN 150/R	175	150	2	248,05
191-5200	MSA-KL DN 200/R	243	200	2	278,05

Weitere Abmessungen auf Anfrage.

Misselsystem-Abwasser® **MSA® 9-KL Platte**

RABATTGRUPPE L

Artikel-Nr.	Artikel-Name	Inhalt pro VE	Preis pro m²
		m²	Euro
Plattenware			
184-8000	MSA 9-KL Platte	1	318,60

Selbstklebendes Universal-Verschlussband

weiß, reißfest, gepolstert, Dicke ca. 2 mm

RABATTGRUPPE ZDLB

Artikel-Nr.	Artikel-Name	Breite	Länge pro Rolle	Inhalt pro VE	Preis pro Rolle
		mm	m	Rollen	Euro
175-0452	MSA 452/S	45	10	20	34,55
175-0652	MSA 652/S	65	10	12	47,85

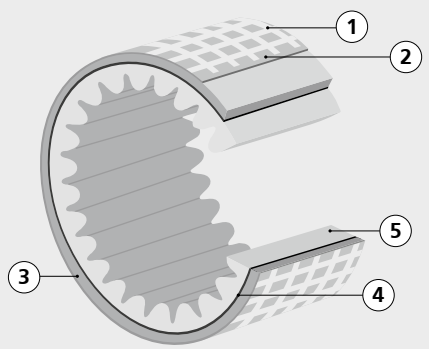

PE-Materialverbund

1. Reißfestes Gittergewebe
2. Folie
3. Polsterlage aus vernadelten Fasern
4. Metallschicht
5. Geschlossenzelliger, vernetzter Polyethylenschaum

Misselsystem-Abwasser® **MSA®-KL – Formteile**

RABATTGRUPPE L

Artikel-Nr.	Artikel-Name	Gussrohr	Inhalt pro VE	Preis pro Stück
		DN	Stück	Euro
Abzweig				
192-1045	MSA-KL A 50 x 50-45°	50	5	86,85
192-1088	MSA-KL A 50 x 50-88°	50	5	83,15
192-1445	MSA-KL A 70 x 70-45°	70	5	94,80
192-1488	MSA-KL A 70 x 70-88°	70	5	82,00
192-1645	MSA-KL A 80 x 80-45°	80	5	97,80
192-1688	MSA-KL A 80 x 80-88°	80	5	84,00
192-2045	MSA-KL A 100 x 100-45°	100	5	118,65
192-2088	MSA-KL A 100 x 100-88°	100	5	91,30
Bogen				
193-0545	MSA-KL B 50-45°	50	5	59,35
193-0588	MSA-KL B 50-88°	50	5	77,20
193-0745	MSA-KL B 70-45°	70	5	62,40
193-0788	MSA-KL B 70-88°	70	5	77,95
193-0845	MSA-KL B 80-45°	80	5	67,85
193-0888	MSA-KL B 80-88°	80	5	97,75
193-1045	MSA-KL B 100-45°	100	5	69,15
193-1088	MSA-KL B 100-88°	100	5	97,40

Weitere Abmessungen und Schallschutz-Dämm-Manschetten für Sonderformteile wie Kugel-Abzweige, Hosen-T-Stücke u. a. für Kunststoff-Abwasserleitungen auf Anfrage.

Alle wichtigen Downloads zum Misselsystem-Abwasser® MSA®-KL finden Sie online.

Besuchen Sie unsere Webseite und entdecken alle Produktdownloads zum Herunterladen ohne Passwort und ohne Anmeldung.

www.kolektor-insulation.com

Missel Klebeband Robust

mit Original reißfestem Missel Gittergewebe

RABATTGRUPPE ZDLB

Artikel-Nr.	Artikel-Name	Breite	Länge pro Rolle	Inhalt pro VE	Preis pro Rolle
		mm	m	Rollen	Euro
301-9127	MKB-Robust 50	50	25	1	49,75
301-9128	MKB-Robust 100	100	25	1	99,35

Missel Klebeband

witterungs- und UV-beständig

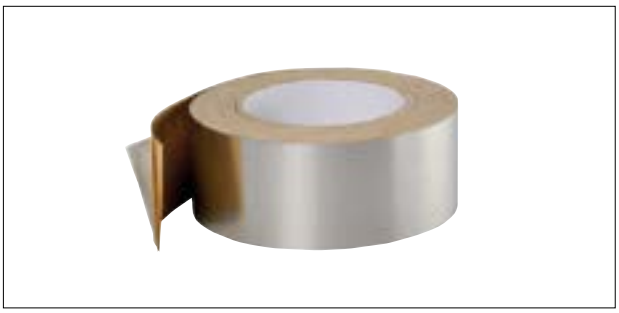

RABATTGRUPPE ZDLB

Artikel-Nr.	Artikel-Name	Breite	Länge pro Rolle	Inhalt pro VE	Preis pro Rolle
		mm	m	Rollen	Euro
301-9118	MKB UV 50	50	25	1	20,80

Selbstklebendes Universal-Verschluss-band

weiß, reißfest, gepolstert, Dicke ca. 2 mm

RABATTGRUPPE ZDLB

Artikel-Nr.	Artikel-Name	Breite	Länge pro Rolle	Inhalt pro VE	Preis pro Rolle
		mm	m	Rollen	Euro
175-0452	MSA 452/S	45	10	20	34,55
175-0652	MSA 652/S	65	10	12	47,85

Selbstklebendes KLW-Schallschutzband

zum sicheren Verschluss von Stößen und Schlitzen an MSA-KLW Dämmungen, Dicke ca. 7 mm

RABATTGRUPPE ZDLB

Artikel-Nr.	Artikel-Name	Breite	Länge pro Rolle	Inhalt pro VE	Preis pro Rolle
		mm	m	Rollen	Euro
301-9130	MSA-KLW 607/S	60	10	1	190,70